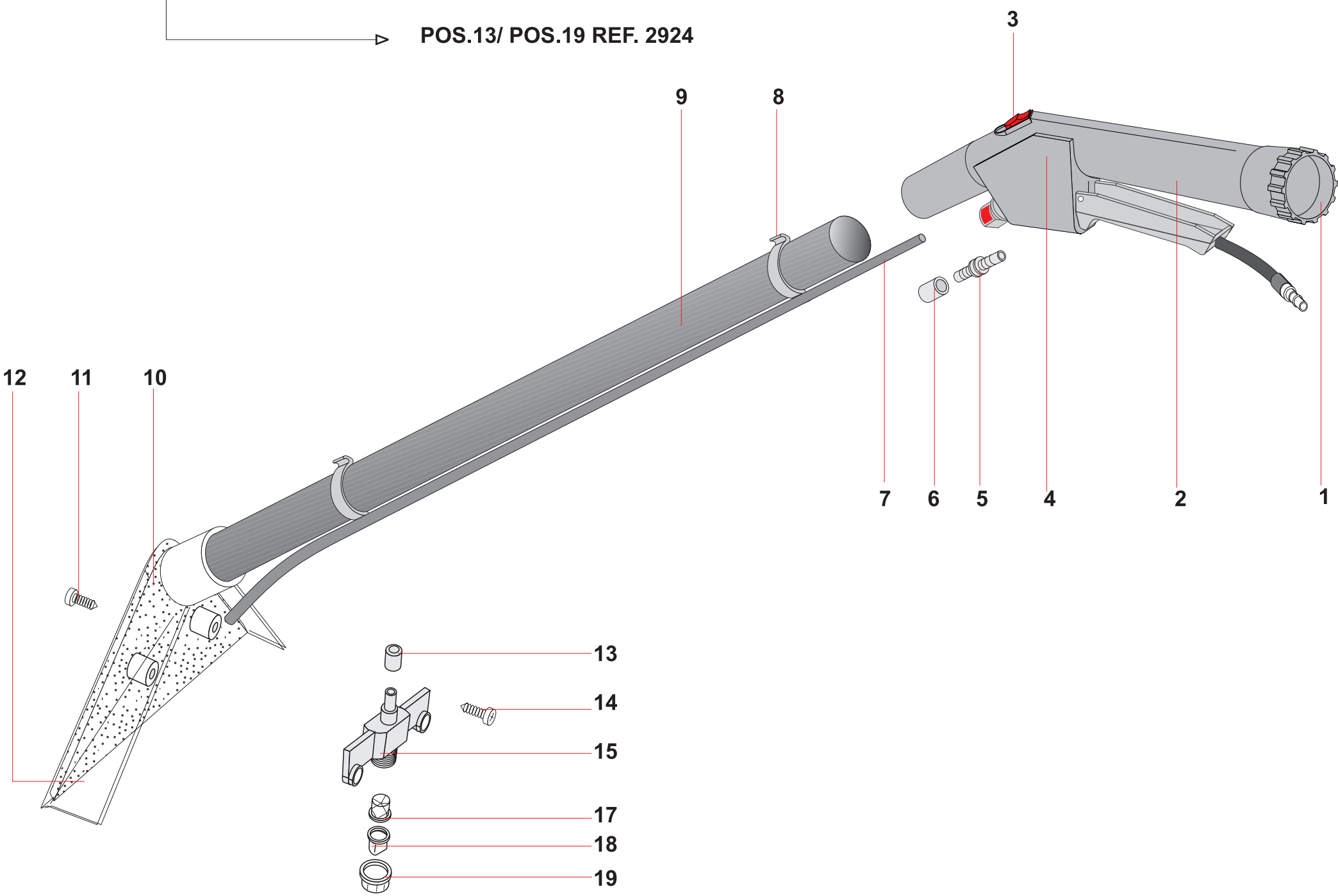| BOCCHETTA MOQ.INOX Ø36 1 UGELLO/OTT | | | REF.751/OTT |
|---|---|---|---|
| POS. | REF. | DESCRIZIONE | N° |
| 1 | 6188 | MANICOTTO CONICO Ø 32 CURV. PLAST. | 1 |
| 2 | 6158 A | CURVETTA PLAST | 1 |
| 3 | 6167 | PULSANTE REGOLAZIONE ARIA | 1 |
| 4 | 6160/OTT | RUBINETTO ERGO 30/OTT | 1 |
| 5 | 3664/OTT | INNESTO RAPIDO OTT.PG 5,2 | 1 |
| 6 | 3171 | FASCETTA Ø 8 PLAST. | 1 |
| 7 | 2747 | TUBO IDROLITICO 8X5 L=1090 | 1 |
| 8 | 711 | CLIPS TUBO RILSAN | 2 |
| 9 | 722 | TUBO INOX Ø 36 L=74 | 1 |
| 10 | 658 | PLACHETTA BOCCHETTA LAVAMOQUETTE | 1 |
| 11 | 1067 | VITE AUT. TS PHL 3,5X13 INOX | 9 |
| 12 | 657 | CORPO TRASPARENTE BOCCHETTA Ø 36 | 1 |
| 13 | 3171 | FASCETTA Ø 8 PLAST. | 1 |
| 14 | 3156 | VITE PAT TMT PHL 5X20 INOX | 2 |
| 15 | 2827 | PORTAGETTO SINGOLO CARPET-TOOL | 1 |
| 17 | 2711 | FILTRO GETTO INOX | 1 |
| 18 | 3071 | UGELLO C1 015/110° PLAST. | 1 |
| 19 | 2713 | GHIERA 3/8" PLAST. | 1 |
| | | | |
| | | | |
| | | | |